戸頭駅

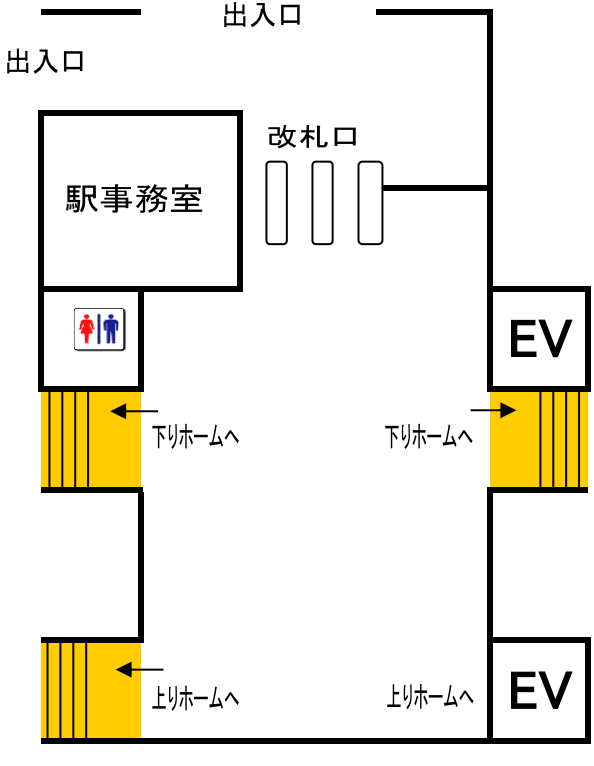
出入口
出入口
改札口
駅事務室
EV
下りホームへ
下りホームへ
上りホームへ
上りホームへ
EV

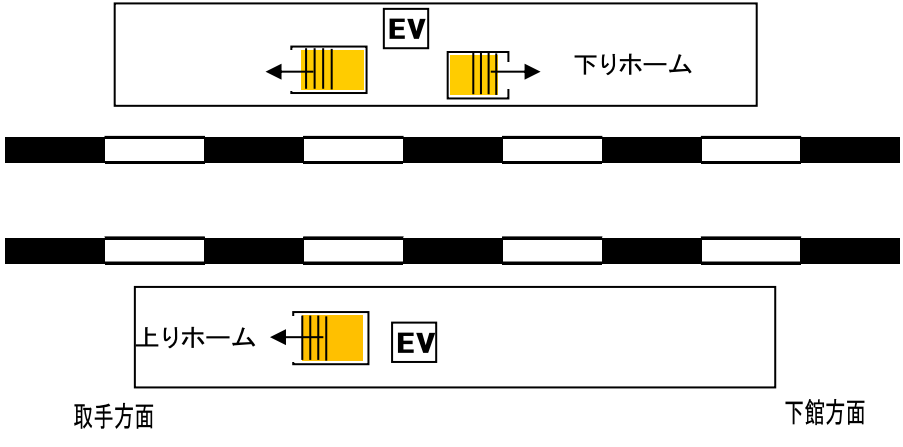
EV
下りホーム
上りホーム
EV
取手方面
下館方面